Electrolux

ARTICOLO N° _____

MODELLO N° _____

NOME _____

SIS # _____

AIA # _____

# ecostore
# Freezer Digitale 2 mezze porte, 670lt (-22/-15)

**727278 (REX72HF)** Freezer digitale 670 litri, 2 mezze porte, AISI 304, -22-15°C

## Descrizione

**Articolo N°** _____

Freezer con 2 mezze porte cieche, costruzione in acciaio inox AISI 304; con pannello posteriore esterno e fondo in materiale anti-corrosione. Pannello di controllo a LED con: visualizzazione e impostazione della temperatura cella; attivazione manuale del ciclo di sbrinamento. Controllo digitale della temperatura pienamente conforme HACCP: include allarme visivo. Ciclo di sbrinamento automatico con evaporazione automatica dell'acqua di sbrinamento. Circolazione dell'aria verticale che consente una distribuzione uniforme della temperatura ed un raffreddamento rapido in qualsiasi condizione di carico. Spessore di isolamento pareti di 75 mm., con schiumatura in ciclopentano. Porta reversibile in utenza dotata di serratura, profilo riscaldato e interruttore che interrompe la ventola all'apertura della porta. Evaporatore nascosto: consente una maggior capacità di carico e minori rischi di corrosione. Unità refrigerante incorporata. Per temperatura ambiente fino a 43° C. Privo di CFC e HCFC. Gas refrigerante R404a. In dotazione: 3 griglie GN 2/1 Rilsan e 3 coppie di guide in acciaio inox.

**Approvazione:** _____

## Caratteristiche e benefici

- Due mezze porte incernierate a dx.
- Pannello di controllo digitale con:
  - Rilevazione e settaggio della temperatura in cella;
  - Attivazione manuale del ciclo di sbrinamento;
  - Controlli digitali pienamente conformi HACCP, inclusi allarmi visivi.
- Cella di grandi dimensioni adatta a contenere ripiani da GN 2/1 con sistema antiribaltamento.
- Efficace sistema di circolazione dell'aria verticale che consente la distribuzione uniforme della temperatura ed un raffreddamento rapido.
- Sbrinamento automatico
- Struttura interna progettata per posizionare le griglie a vari livelli, migliorando la capacità di carico e ottimizzando gli spazi.
- Temperatura variabile da -15 °C a -22 °C per carne, pesce e latticini.
- Spessore d'isolamento di 75 mm in ciclopentano (gas naturale) a garanzia di elevate proprietà isolanti e di una protezione ambientale al 100%. Ecologico (conduttività termica 0,020 W/m*K).
- La guarnizione della porta magnetica, rimovibile e a tripla camera per migliorare l'isolamento e ridurre il consumo di energia.
- Evaporazione automatica dell'acqua di sbrinamento a gas caldo sulla parte superiore.
- L'evaporatore, su un vano isolato di 60 mm di spessore può essere rimosso con una sola operazione.
- Griglie rivestite in RILSAN per una migliore protezione.
- Evaporatore a scomparsa per garantire una maggiore capacità di stoccaggio e eliminare i problemi di corrosione
- Unità tropicalizzata (temperatura ambiente 43°C).
- L'apparecchiatura è prevista per un utilizzo con una temperatura ambiente fino a 40°C.
- La temperatura di esercizio può essere regolata da -22 a -15 ° C per soddisfare le diverse esigenze di conservazione.

## Costruzione

- Costruito in acciaio inox AISI 304 per soddisfare i più alti standard di qualità.
- Base interna con angoli arrotondati stampati da un unico foglio di lamiera
- Guide in acciaio inox facilmente smontabili
- Il fondo esterno del frigorifero in materiale anticorrosione permette di evitare danni derivanti dall'uso di detergenti aggressivi per la pulizia del pavimento.
- Facilità di accesso ai componenti principali per la manutenzione.
- Porta con serratura
- L'interruttore porta spegne il ventilatore interno nel momento in cui si apre la porta, ciò consente un risparmio energetico evitando che l'aria fredda esca dalla cella.
- Isolamento privo di CFC e HCFC

Electrolux

ecostore
Freezer Digitale 2 mezze porte, 670lt (-22/-15)

- Porta auto chiudente e apribile completamente fino a 180°.
- Montato su piedi regolabili in acciaio inox; disponibili ruote opzionali.
- Gas refrigerante R404a.
- Gli angoli arrotondati dell'interno cella, le guide e le griglie facilmente removibili, consentono facilità di pulizia e elevati standard igienici

## Accessori inclusi

| | |
|---|---|
| • 3 x Griglia in rilsan grigio con 2 guide GN 2/1 | PNC 881020 |

## Accessori opzionali

| | |
|---|---|
| • 2 GUIDE INOX PER FRIGO 670/1430 (MARINE) | PNC 880242 ❑ |
| • Set 8 bacinelle GN 1/1 in PVC per pesce | PNC 880243 ❑ |
| • Distanziatore per frigo e freezer 670/1430 litri | PNC 880248 ❑ |
| • Kit per connessione avanzata HACCP (Carel) per frigo digitali ecostore e tavoli SB | PNC 880252 ❑ |
| • Apertura a pedale (dx-sx) per frigo e freezer 470/720 litri | PNC 880324 ❑ |
| • Bacinella GN 1/1 con falso fondo | PNC 880705 ❑ |
| • Kit 4 ruote piroettanti (2 con freno) per armadi frigo, diam. 125mm, NON PER MODELLI CON PORTA VETRO E REMOTI | PNC 881002 ❑ |
| • Griglia in rilsan grigia GN 2/1 | PNC 881004 ❑ |
| • Griglia GN 2/1 in AISI 304 | PNC 881016 ❑ |
| • Griglia in AISI 304 con 2 guide GN 2/1 | PNC 881018 ❑ |
| • Griglia in rilsan grigio con 2 guide GN 2/1 | PNC 881020 ❑ |
| • 2 guide in inox per frigo 670-1430 lt | PNC 881021 ❑ |
| • Bacinella GN 2/1 in PVC con coperchio e guide in inox | PNC 881039 ❑ |
| • Ripiano forato GN 2/1 in inox | PNC 881042 ❑ |
| • Cesto in filo rilsan grigio GN 1/1 | PNC 881043 ❑ |
| • Cesto in filo GN 2/1 con 2 guide | PNC 881047 ❑ |



L'azienda si riserva il diritto di apportare modifiche ai prodotti senza preavviso

# ecostore
# Freezer Digitale 2 mezze porte, 670lt (-22/-15)

Fronte

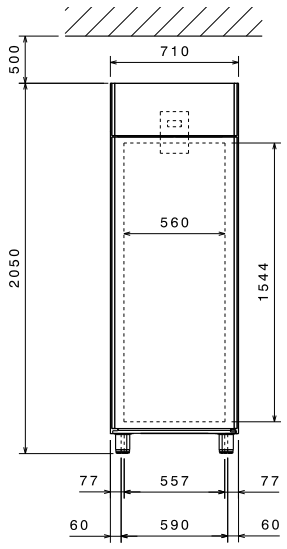


Lato

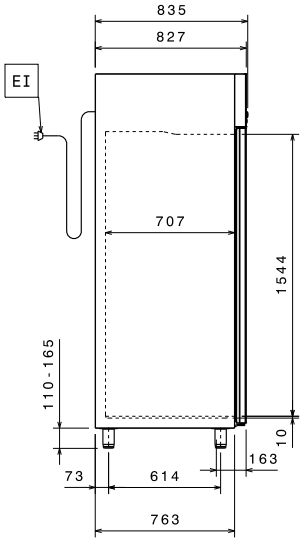


EI = Connessione elettrica
RI = Connessione refrigerazione remota
RO = Unità di connessione remota

Alto

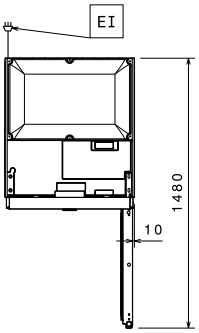


## Elettrico

| | |
|---|---|
| **Tensione di alimentazione:** | |
| **727278 (REX72HF)** | 220-230 V/1 ph/50 Hz |
| **Potenza installata** | 0.618 kW |

## Informazioni chiave

| | |
|---|---|
| **Capacità lorda:** | 670 lt |
| **Capacità netta:** | 497 lt |
| **Cardini porte:** | 2 dx |
| **Dimensioni esterne, larghezza:** | 710 mm |
| **Dimensioni esterne, altezza:** | 2050 mm |
| **Dimensioni esterne, profondità:** | 835 mm |
| **Dimensioni esterne, profondità con porte aperte:** | 1480 mm |
| **Numero e tipologia di porte:** | 2x1/2 Pieno |
| **Numero e tipologia di griglie (incluse):** | 3 - GN 2/1 |
| **Materiale esterno:** | AISI 304 |
| **Materiale interno:** | AISI 304 |
| **Materiale pannelli interni:** | AISI 304 |
| **N° di posizioni:** | 44; 30 mm |

## Dati refrigerazione

| | |
|---|---|
| **Tipo di controllo:** | Digitale |
| **Tipo di refrigerante:** | R404a |
| **Potenza refrigerante:** | 707 W |
| **Potenza refrigerante alla temperatura di evaporazione:** | -30 °C |
| **Temperatura minima di funzionamento:** | -22 °C |
| **Temperatura massima di funzionamento:** | -15 °C |
| **Tipo di funzionamento:** | Ventilato |

## Informazioni di prodotto (in riferimento al Regolamento UE 2015/1094)

| | |
|---|---|
| **Classe energetica (in riferimento al Regolamento UE 2015/1094):** | F |
| **Consumi energetici annuali e giornalieri (in riferimento al Regolament** | 3442kWh/ora - 9.43kWkWh/24h |
| **Condizioni ambientali (in riferimento al Regolamento UE 2015/1094):** | Heavy Duty (cl.5) |
| **Indice EEI (in riferimento al Regolamento UE 2015/1094):** | 87,77 |
| **Modello:** | armadi freezer |




L'azienda si riserva il diritto di apportare modifiche ai prodotti senza preavviso

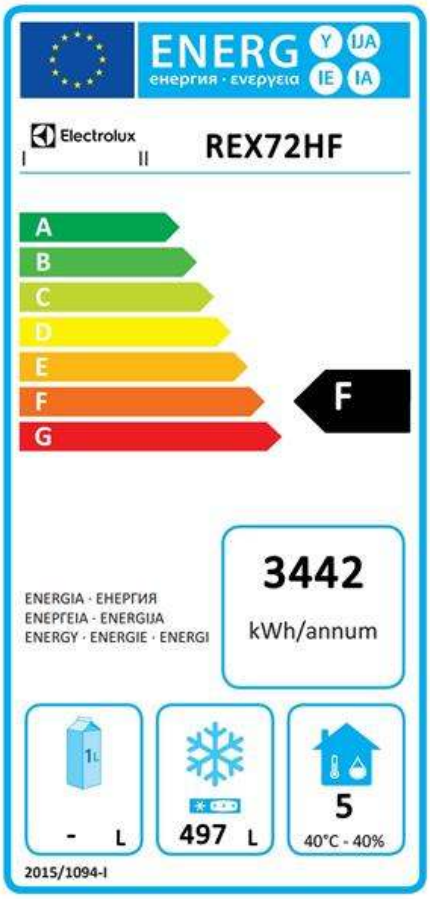


## Nuova etichetta energetica in vigore dal 1° luglio 2016

L'etichettatura energetica per i frigoriferi e i freezer professionali si basa sui requisiti che stabiliscono gli Standard Minimi di Prestazione Energetica (Minimum Energy Performance Standards) per gli armadi refrigerati venduti all'interno dell'UE. Questi requisiti hanno lo scopo di migliorare l'efficienza energetica e favorire un approccio ambientale più ecologico nel settore professionale. Tutti i produttori e gli importatori che vendono e commercializzano all'interno dell'UE dovranno obbligatoriamente esporre la nuova etichetta energetica.

Importante: a partire dal 1 luglio 2016, tutte le macchine che hanno un livello di consumo energetico superiore al livello minimo, non potranno essere vendute all'interno dell' UE.



L'azienda si riserva il diritto di apportare modifiche ai prodotti senza preavviso